A-7D/E avionics

1/48 scale detail set for Hobby Boss kit • sada detailů pro model 1/48 Hobby Boss

eduard

49 490

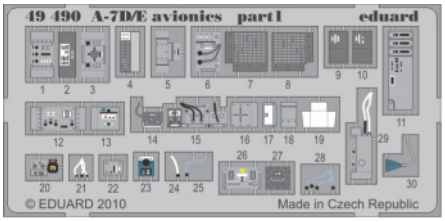

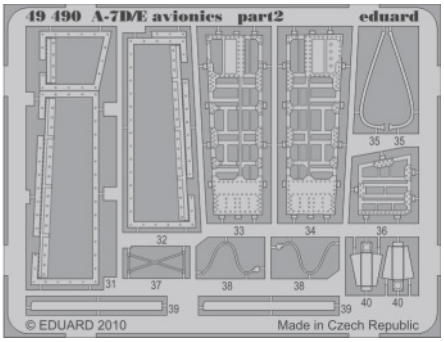

- APPLY EXPRESS MASK AND PAINT BEFORE GLUING / POUŽÍT EXPRESS MASK NABARVIT PŘED SLEPENÍM
- SYMETRICAL ASSEMBLY / SYMETRICKÁ MONTÁŽ
- REMOVE / ODSTRANIT
- GRIND / OBROUSIT
- DRILL HOLE / VRTAT OTVOR
- BEND / OHNOUT
- OPTION / VOLBA
- REPLACE / NAHRADIT

- ORIGINAL KIT PARTS / PŮVODNÍ DÍLY STAVEBNICE
- PHOTO-ETCHED PARTS / LEPTANÉ DÍLY
- PARTS TO BE REMOVED / DÍLY K ODSTRANĚNÍ
- FILL / TMELIT

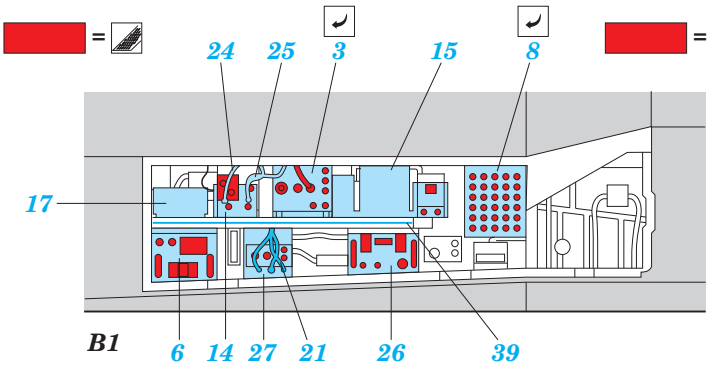

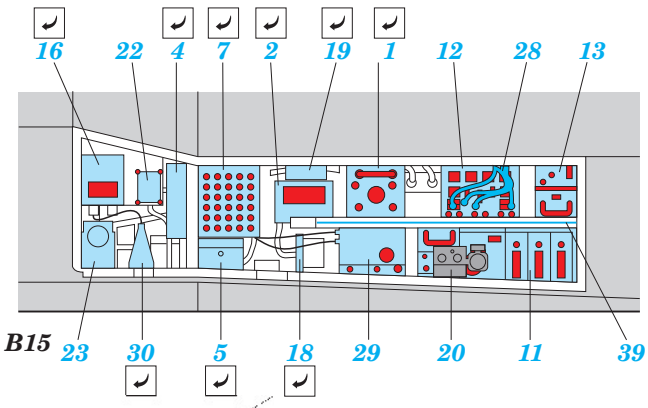

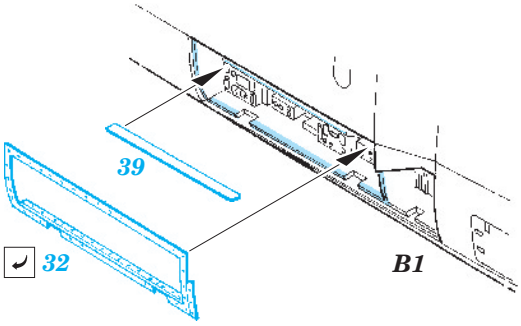

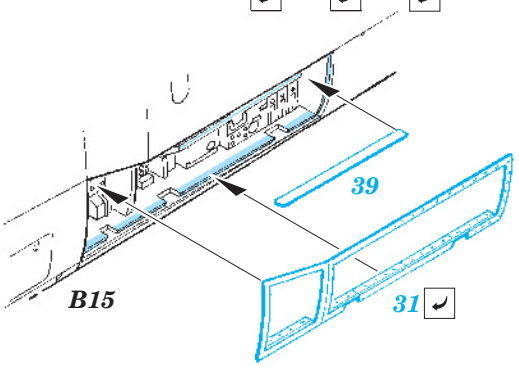

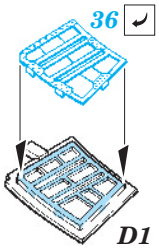

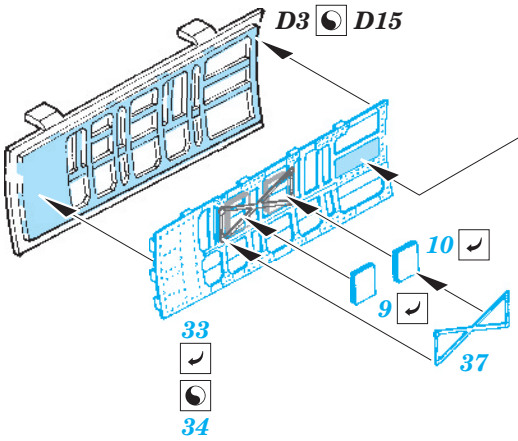

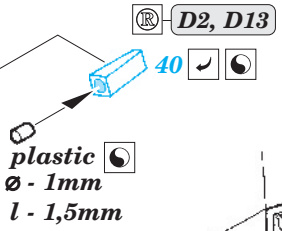

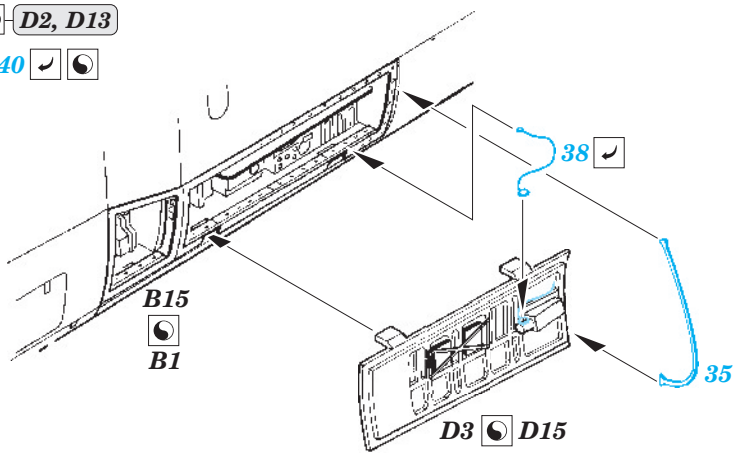

For further detail sets look for eduard 49 506 A-7D interior S.A. (not included in this set)

For further detail sets look for eduard 48 663 A-7D exterior (not included in this set)

© EDUARD M.A. 2010